MOIST 120 SHOKO-TABLE

取扱説明書　安全の為に必ずお読み下さい。

この度は、当社の商品をお買い上げいただき誠にありがとうございます。
ご使用前に必ずこの説明書をお読み頂き、正しくご使用下さい。また大切に保管し必要な時にお読み下さい。

注意　故障、破損、けが、物的損害につながることがあります。

- 連結ボルトやジョイント金具がゆるんだ状態で使用しないでください。
- 商品を移動する際は、必ず二人以上で持ち上げて移動してください。
- 床に傾きや段差のある不安定な場所でのご使用はおやめください。
- 商品の分解や改造はしないでください。
- 商品の上に乗らないで下さい。

お願い

- 時々ボルトのゆるみによるガタツキがないか点検し、ゆるみのある場合は閉め直してください。
- 直射日光やストーブなど熱の影響を受ける場所、湿気・乾燥の著しい場所でのご使用はお控えください。
- 商品の表面にセロテープやシールなど粘着性のあるものを貼付けないでください。表面材が剥がれます。
- 商品の上に高温のものをのせないでください。変色し跡が残ります。
- 商品の上でボールペンなど先の硬いものを直接使用しないでください。表面を傷付けたり、跡が残るおそれがあります。
- お手入れは柔らかい布で乾拭きしてください。汚れのひどい場合は中性洗剤を水で薄めたものを使い布をよくしぼってから拭き取ってください。最後に乾拭きしてください。

部品明細

六角穴ボルト	歯付き ワッシャー	六角レンチ
4本	4本	1本

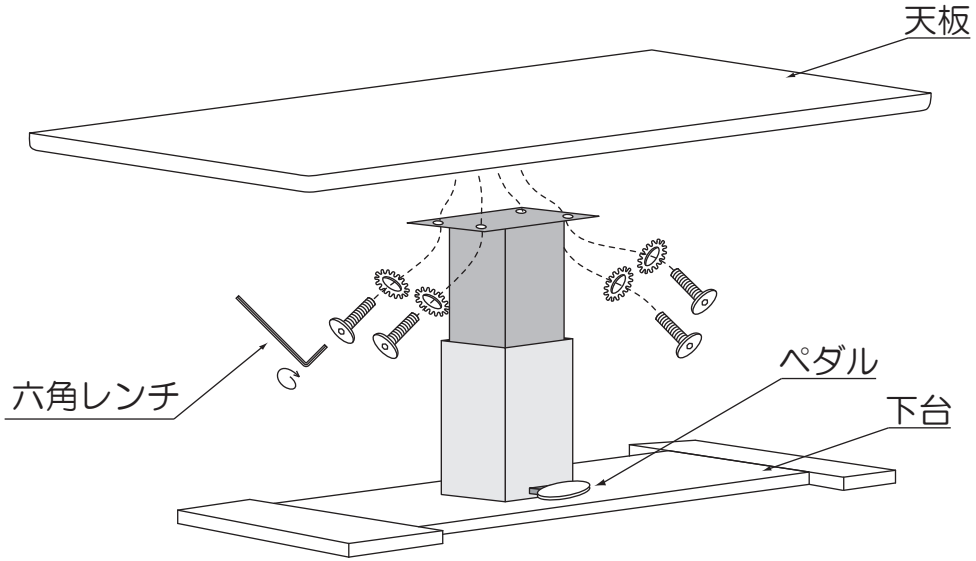

テーブルの組立て方

上の図のように脚の上に天板を乗せて、
付属の六角ボルトに歯付きワッシャー
を通して六角レンチで締めこみます。

・ガス圧式昇降テーブル取扱説明
約15ｃｍ無段階調節出来ます。
＜テーブル高さ調整の仕方＞

①天板を上げる場合。
ペダルを踏みながら、天板の中央部を持ち上げるように高さを調整をします。

②天板を下げる場合。
ペダルを踏みながら、天板の中央部を押さえるように高さを調整をします。

③ペダルを外すと天板が動かなくなります。

注意＝天板を上げ下げする場合、両手で天板を持って操作しないでください。

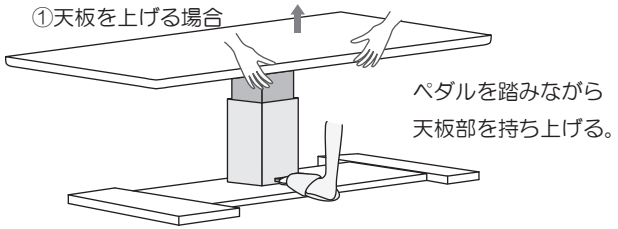

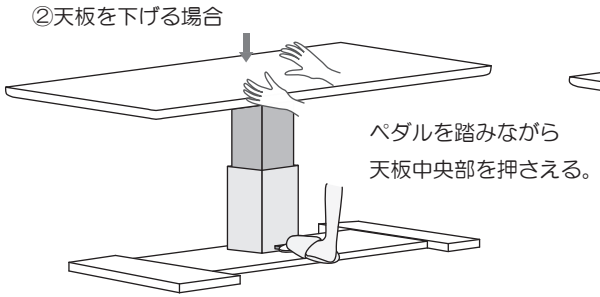
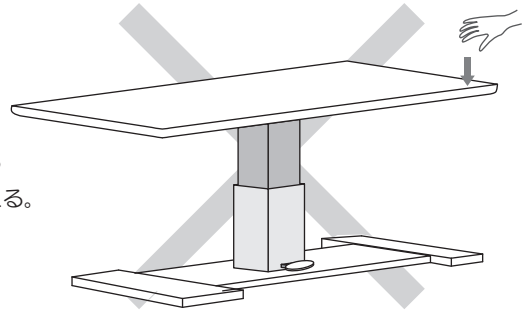
天板の角に寄り掛かったり座らないでください。